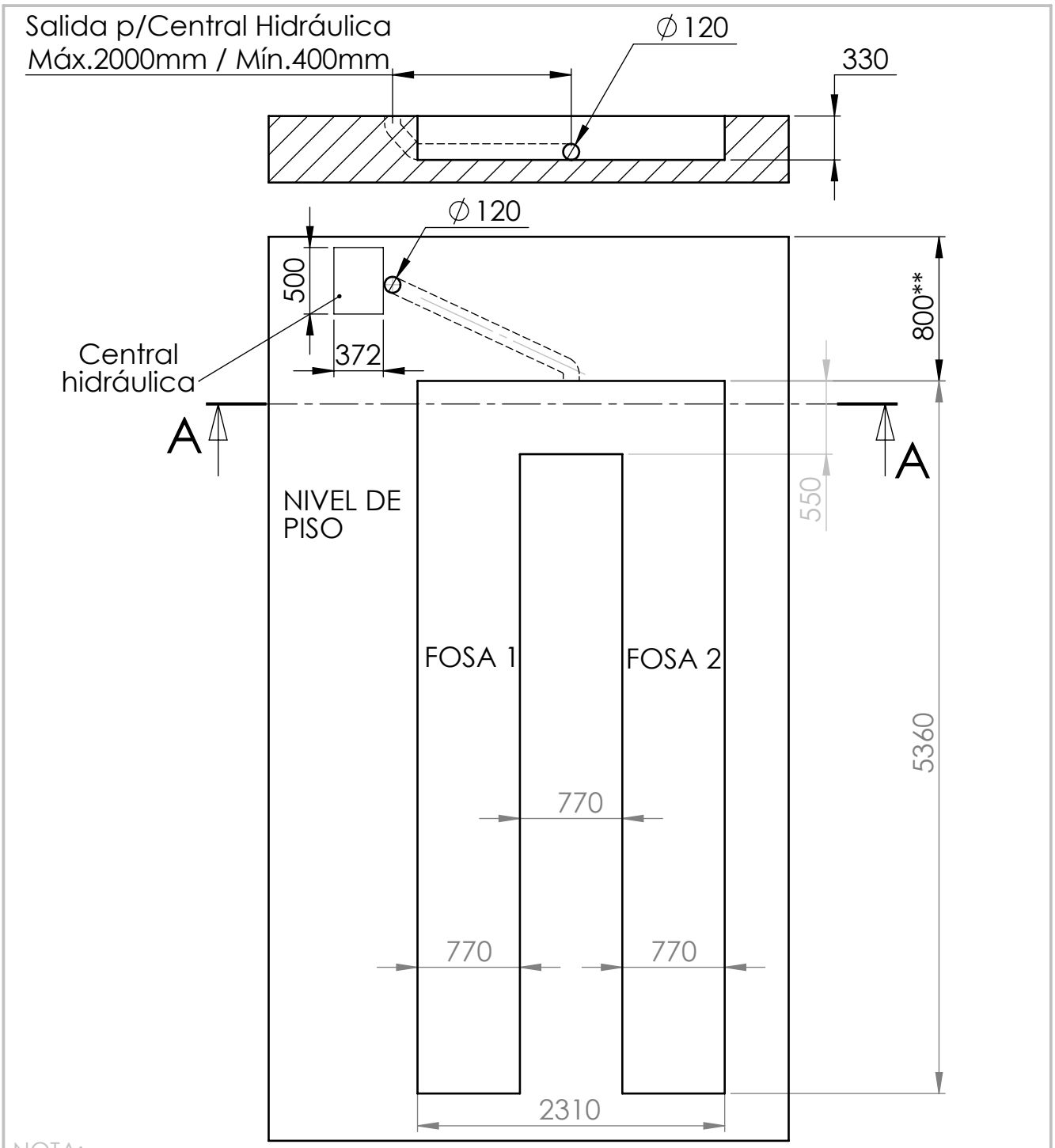

NOTA:

* Medidas expresadas en milimetros
* Largo bandeja 5200 mm
* El elevador deberá ser instalado en un piso de cemento con una resistencia a la compresión de 30Mpa y una profundidad mínima de 150 mm.

**En caso de instalar una alineadora A320 (3D), se recomienda que el espacio mínimo desde la bandeja EHT 475 a la pared frontal, sea mayor a 2600 mm. Para más información ver planos en la pestaña "folletos & planos de instalación" de A320, en nuestro sitio web: www.pessot.com.

MATERIAL		FECHA	NOMBRE	CONJUNTO	**PESSOT S.R.L.**
	DIBUJ.	07/10/19	JULIÁN BOETTO	EHT 475	
CALIDAD	VERIF.			SUBCONJUNTO	Santiago Pampiglione 4595-San Fco-Cba. 03564-445920 - www.pessot.com
	APROB.			FOSA	
CANTIDAD		TÍTULO			N.º DE PIEZA
PESO:	MEDIDAS EXP EN MM. *ACABADO SUPERFICIAL*	PREPARACION FOSA EHT 475			
TRAT. TERMICO	*TOLERANCIAS:* LINEAL: ANGULAR:				N.º DE DIBUJO EHT475 A4 HOJA 1 DE 1
TRAT. SUPERFICIAL	ESCALA:1:50				REVISIÓN